令和２年10月

公益社団法人 日本建築積算協会　北海道支部
会 員 各 位

一般財団法人経済調査会　北海道支部
支部長　春口　勇雄

令和2年度版『工事歩掛要覧〈建築・設備編〉』発刊のご案内

謹啓　時下ますますご清祥の段、お慶び申し上げます。

平素は当会事業に関し、格別のご高配を賜り、厚くお礼申し上げます。

この度、当会より令和２年度版 『工事歩掛要覧〈建築・設備編〉』を発刊いたしましたのでご案内申し上げます。

本書は、工事費積算に必須である機械設備・電気設備の歩掛を網羅しており、公共建築工事標準仕様書・積算基準・標準単価積算基準・共通費積算基準・数量積算基準等の最新版に準拠しています。また、公共建築工事積算研究会参考歩掛りと、経済調査会積算研究会公共建築工事参考歩掛りも併せて掲載しており、付録として公共工事設計労務単価、共通費の算定例も掲載しております。

詳細は添付の図書パンフレットや当会図書 Web サイトをご参照ください。

つきましては、皆様の業務に有用な図書と思われますので、この度の発刊の機会に、関連図書も併せて、是非ご利用賜りますようご案内申し上げます。

ご希望の方は**裏面の図書専用申込書**に必要事項をご記入の上、経済調査会北海道支部宛てFAX（011－241－2346）でお申込み下さい。

敬白

当会図書販売サイト「Book けんせつ plaza」で、ご案内図書の詳細をご覧になれます。
https://book.zai-keicho.or.jp/

※なお、既にご予約・お申し込みの方に本状が届きました場合は、ご容赦のほど、お願い致します。

お問合せ先

一般財団法人 経済調査会 北海道支部　業務担当
〒060-0001　札幌市中央区北一条西３丁目２　井門札幌ﾋﾞﾙ
電話　011-241-9491　　FAX　011-241-2346

申込みＦＡＸ番号
０１１－２４１－２３４６

一般財団法人 経済調査会 北海道支部　　行

図書購入専用申込書

●申込期限：令和３年１月末

【専門図書】　（価格は税込、送料無料サービス）

図　書　名	発刊年月	定価(税込)	申込部数
NEW 令和２年度版 工事歩掛要覧〈建築・設備編〉	2020 年 9 月	8,470 円	冊
2020 年度版 積算資料ポケット版 住宅建築編	2020 年 4 月	2,934 円	冊
建設ＩＴガイド２０２０	2020 年 2 月	1,257 円	冊
改訂　新・解体工法と積算	2017 年 4 月	6,380 円	冊
改訂 11 版　建築工事の積算	2016 年 10 月	~~6,496 円~~ 特別価格 5,840 円	冊
改訂 10 版　建築設備工事の積算	2014 年 11 月	~~7,334 円~~ 特別価格 6,600 円	冊

★お送りする図書に請求書と郵便振替用紙を同封します。

【価格情報誌】　（価格は税込、送料無料サービス）

書　誌　名	号数	価格(税込)	購入部数
月刊　積 算 資 料	最新号	3,981 円	冊
季刊　建築施工単価	最新号	4,819 円	冊
季刊　土木施工単価	最新号	3,562 円	冊

※太線内の必要事項をご記入ください。　　令和　　年　　月　　日

ご 住 所	(〒　　－　　)		
フリガナ			
会社名・部署名			
ご担当者名		ＴＥＬ	(　　)　　－
備　考			

なお、送本等の一部業務は、守秘義務を含む業務契約を締結した協力会社に委託することがあります。

010-20-066

令和２年度版
工事歩掛要覧〈建築・設備編〉

令和2年9月発刊

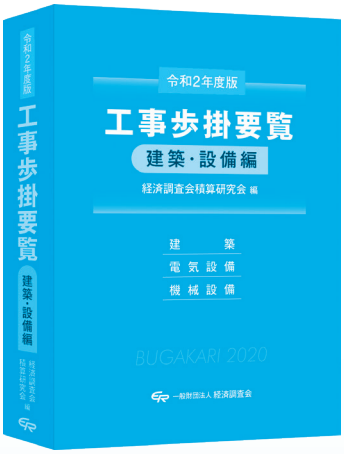

経済調査会積算研究会 編
B5判　約800頁
定価8,470円(本体7,700円+税)

品確法では「予定価格を適正に定めること」を規定しており、公共建築工事において積算基準類の適用による工事費積算の実施が必須です。
本書は、公共建築工事標準仕様書・積算基準・標準単価積算基準・共通費積算基準・数量積算基準等の最新版に準拠しています。

- 令和２年度の積算基準類等に準拠
- 公共建築工事積算研究会参考歩掛りと、経済調査会積算研究会検討歩掛りも併せて掲載
- 付録に、(令和２年３月からの)公共工事設計労務単価、共通費の算定例を掲載

主要目次

総　　論

建築工事編

建築工事の積算について
1. 仮　設
2. 土　工
3. 地　業
4. 鉄　筋
5. コンクリート
6. 型　枠
7. 鉄　骨
8. 既製コンクリート
9. 防　水
10. 石
11. タイル
12. 木　工
13. 屋根およびとい
14. 金　属
15. 左　官
16. 建　具
17. 塗　装
18. 内外装
19. 仕上ユニットほか
20. 排水
21. 構内舗装
22. 植　栽
23. とりこわし
24. 建築改修

電気設備工事編

電気設備工事の積算について
1. 共通工事
2. 電力設備工事
3. 通信・情報設備工事
4. 改修工事

機械設備工事編

機械設備工事の積算について
1. 共通工事
2. 空気調和設備工事
3. 自動制御設備工事
4. 給排水衛生設備工事
5. 改修工事

付　　録
1. 公共工事設計労務単価について
2. 共通費の算定例

内容見本

共通仮設費の算出

表・12　共通仮設費率（新営建築工事）

直接工事費		1,000万円以下	1,000万円を超える
共通仮設費率	上　限	4.33%	$5.78\times P^{-0.0313}$
		共通仮設費率算定式により算出された率	
	下　限	3.25%	$4.34\times P^{-0.0313}$

算定式　$Kr=7.56\times P^{-0.1105}\times T^{0.2389}$
ただし，Kr：共通仮設費率（%）
P：直接工事費（千円）とし，1,000万円以下の場合は，1,000万円として扱う
T：工期（か月）

（注）1.　本表の共通仮設費率は，施工場所が一般的な市街地の比率である。
2.　Krの値は，小数点以下第３位を四捨五入して小数点以下第２位止めとする。

変圧器

❸　高圧進相コンデンサ

表・電・2-4-3　高圧進相コンデンサ　（1台当たり）

名　称	規　格	高圧進相コンデンサ 台	雑材料	電工 人	普通作業員 人	その他	搬入費	摘　要
高圧進相コンデンサ（6kV/3kV）	三相 10/12 kvar	1	一式（材料価格×0.002）	0.248	0.248	一式	一式	
	〃 15/18 〃	1		0.301	0.301			
	〃 20/24 〃	1		0.442	0.442			
	〃 25/30 〃	1		0.558	0.558			
	〃 30/36 〃	1		0.575	0.575			
	〃 50 〃	1		0.655	0.655			
	〃 75 〃	1		1.13	1.13			
	〃 100 〃	1		1.26	1.26			
	〃 150 〃	1		1.59	1.59			
	〃 200 〃	1		1.78	1.78			

型枠

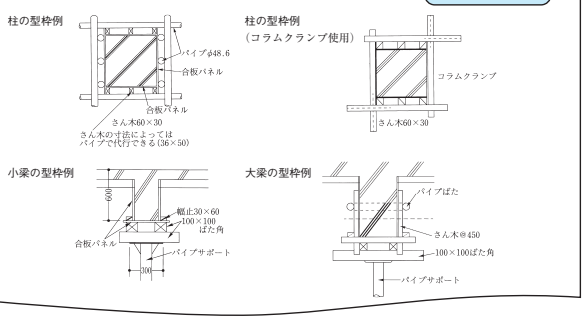

SGP-PB

表・機・1-1-2　水道用ポリエチレン粉体ライニング鋼管（SGP-PB）
（給水・冷却水）ねじ接合（管端防食継手）　（1m当たり）

細目 施工箇所	呼び径	材料 管 m	継手	接合材等	支持金物	配管工 人	はつり補修	その他
屋内一般配管	15	1.10	一式（管単価×0.65）	一式（管単価×0.05）	一式（管単価×0.15）	0.089	一式（労務費×0.08）	一式
	20	1.10				0.100		
	25	1.10				0.123		
	32	1.10				0.151		
	40	1.10				0.166		
	50	1.10				0.208		
	65	1.10				0.271		
	80	1.10				0.307		
	100	1.05				0.401		
機械室・便所配管	15	1.10	一式（管単価	一式（管単価	一式（	0.107		
	20	1.10				0.120		
	25	1.10				0.148		
	32	1.10				0.181		

季刊 建築施工単価

市場単価全工種と その他の建築・設備工事の最新の単価を掲載

B5判
約830頁
定価4,819円
（本体4,381円＋税）

年4冊（春4月・夏7月・秋10月・冬1月）発刊

- 建築工事、電気設備工事、機械設備工事の市場単価を都市別に掲載
- 耐震・解体・各種改修工事等多くの工事の調査価格を掲載
- 地質・測量・環境測定分析・ビルメンテナンス・建築保全業務労務単価・建設副産物等の各種料金を掲載

主要目次

市場単価（建築・電気・機械）　建築工事　電気設備工事　機械設備工事
各種料金　資料編（動力・用水・光熱費／共通費）

季刊 土木施工単価

市場単価全工種の最新の単価を掲載

B5判
約750頁
定価3,562円
（本体3,238円＋税）

年4冊（春4月・夏7月・秋10月・冬1月）発刊

- 土木工事、下水道工事、港湾工事、地質調査の各市場単価の最新単価を網羅
- 土木工事標準単価を21工種掲載（2020年4月現在）
- 週休2日補正単価をHP上で無償閲覧可能
- 港湾工事の市場単価の掲載は本誌「土木施工単価」だけ

主要目次

土木工事市場単価　下水道工事市場単価　港湾工事市場単価
地質調査市場単価　土木工事標準単価

HPでのご注文は 送料サービス 「BookけんせつPlaza」

FAXでのご注文は 送料450円（税込） 03-6868-0901

お支払いにつきまして
- お申込み承り後、**請求書**（官公庁：見積書・納品書を含む）と、支払い方法で選択された**振込のご案内**を送付し、商品を提供いたします。
- 代引きおよびHP上のカード決済の取り扱いはしておりませんので、ご了承ください。

申　込　書

令和2年度版 **工事歩掛要覧<建築・設備編>**	**定価8,470円**（本体7,700円＋税）	申込数　　冊

フリガナ 官公庁・会社名			
フリガナ 部署名		フリガナ 担当者名	
住所	〒□□□－□□□□　都道府県　郡・区市		
電話番号		既定期会員のみ	購読書誌名（　　） 会員No.（　　）
Eメールアドレス		支払方法【選択】	1. 郵便振替（振替手数料無料）※コンビニ支払可 2. 銀行振込（振込手数料はご負担願います）
備考		当会からの案内	個人宛に案内等送付希望の方は○で囲んでください。　希望する

※ご記入いただいた個人情報は、ご希望がある場合を除き、本件のお申し込み以外には使用いたしません。今後、当会発行の雑誌・書籍・電子媒体および講習会等の案内を希望される場合は、備考の該当欄を○で囲んでください。なお、送本等の一部業務は、守秘義務を含む業務契約を締結した協力会社に委託することがあります。

● お申し込み・お問い合わせは ●

経済調査会出版物管理事務代行
KSC・ジャパン（株）
0120-217-106　FAX 03-6868-0901

詳細・無料体験版・ご購入はこちら！
BookけんせつPlaza 検索

＜基準解説書・単行本・定期刊行物＞

1.　NEW　令和２年度版　工事歩掛要覧＜建築・設備編＞　　2020 年 9 月発刊

品確法では「予定価格を適切に定めること」を規定しており、公共建築工事において積算基準類の適用による工事費積算の実施が必須です。

本書は、公共建築工事標準仕様書･積算基準･標準単価積算基準･共通費積算基準･数量積算基準等の最新版に準拠しています。

・令和２年度の積算基準類等に準拠
・公共建築工事積算研究会参考歩掛りと、経済調査会積算研究会検討歩掛りも併せて掲載
・付録に、（令和 2 年 3 月からの）公共工事設計労務単価、共通費の算定例を掲載

定価　8,470 円
経済調査会積算研究会　編　B5 判　約 800 頁

2.　「積算資料ポケット版　住宅建築編」　2020年度版　　2020 年 4 月発刊

新築住宅の工事費や材料費を工種別に掲載。

特集『ＳＤＧｓへの取り組み』では、地場工務店のＳＤＧｓへ取り組む必要性についてわかりやすく解説。また、先進的に取り組んでいる工務店４社の事例も紹介。設計・見積もり事例では、「LCCM 仕様住宅」と「ZEH 仕様住宅」の２事例を、詳細な資料を交えて紹介しています。

掲載工事費として、住宅設備機器、給排水･衛生工事、給湯設備工事、冷暖房･空調設備工事、電気設備工事、昇降設備工事、防災･防犯･防災、商業･店舗工事等多数掲載。

定価　2,934 円
建築工事研究会　編　A5 判　712 頁

3.　建設 IT ガイド　2020　　2020 年 2 月発刊

業界唯一の建設ＩＴ・ソフトの専門情報誌
◇建設業界におけるＩＴ活用事例、BIM/CIM の情報などを提供
◇購入者は無償で電子書籍も閲覧可能

＜特集＞
１）i-Construction・生産性革命のエンジン“BIM/CIM”
　・地方自治体における i-Construction･BIM/CIM 事例　他
２）建築 BIM の“今”と“将来像”
　・建築士事務所による BIM 実態調査と日事連の取り組み　他
３）建設ＩＴの最新動向
　・IT 技術を活用した働き方改革への取り組み　他

定価　1,257 円
経済調査会　編　A4 判　248 頁

4.　改訂　新・解体工法と積算　　2017 年 4 月発刊

◇解体工事の計画、積算、解体材処理、再利用までを事例を交えて詳細に解説。
◇解体工事の際の重要課題の一つである安全管理についても詳しく解説。
◇随所に図、表、写真、フローを用いて説明し、利用しやすいように編集。

＜目次＞

第１章　解体の必要性とその沿革
第２章　各種解体工法と機械
第３章　解体工事の計画
第４章　災害防止対策と環境保全
第５章　各種構造物の解体工法
第６章　鉄筋造の解体
第７章　解体工事費の積算
第８章　木造の解体
第９章　解体材の処理と再利用
第１０章　曳家

定価　6,380 **円**
解体工法研究会　編　B5 **判**　400 **頁**

5.　北海道開発局・北海道・札幌市採用　資材単価情報誌　「月刊　積算資料」

実態調査に基づく最新の建設資材価格・建設関連情報。全国の調査網を駆使し、建設に関わる資材価格・労務単価・各種料金等を流通・取引数量・都市別に掲載。

★開発局、北海道、札幌市、防衛局等各公共工事の発注機関で、予定価格算出の基礎資料として採用されています。

・巻頭では、主要資材の価格の推移や市況、主要経済統計を毎号掲載。
・公共工事設計労務単価は 47 都道府県の 51 職種別単価を全て掲載。
・特集では、建設行政の寄稿文やタイムリーな建設情報の解説を掲載。

定価　3,981 **円（税込）**

年間購読料　（税込み）
年１２冊（毎月）　３８，９６４円
年６冊　（隔月）　２１，６９０円
年４冊　（隔々月）　１５，５０４円

6.　北海道開発局・北海道・札幌市採用　建築・設備工事市場単価情報誌　「季刊　建築施工単価」

建築、電気設備、機械設備の市場単価を都市別に掲載。

★開発局、北海道、札幌市、防衛局等各公共工事の発注機関で予定価格算出の基礎資料として採用されています。

上記工種以外に注目の耐震、解体、各種改修工事等、多くの工事の調査価格や地質・測量・環境測定分析・ビルメンテナンス・建築保全業務労務単価・建設副産物等の各種料金を掲載。

定価　4,819 **円（税込み）**

年間購読料　（税込み）
年４冊（4・7・10・1 月発刊）　１６，５５２円
年２冊（4・10 月または 7・1 月）　８，５９２円